DESCRIPCIÓN PIEZAS

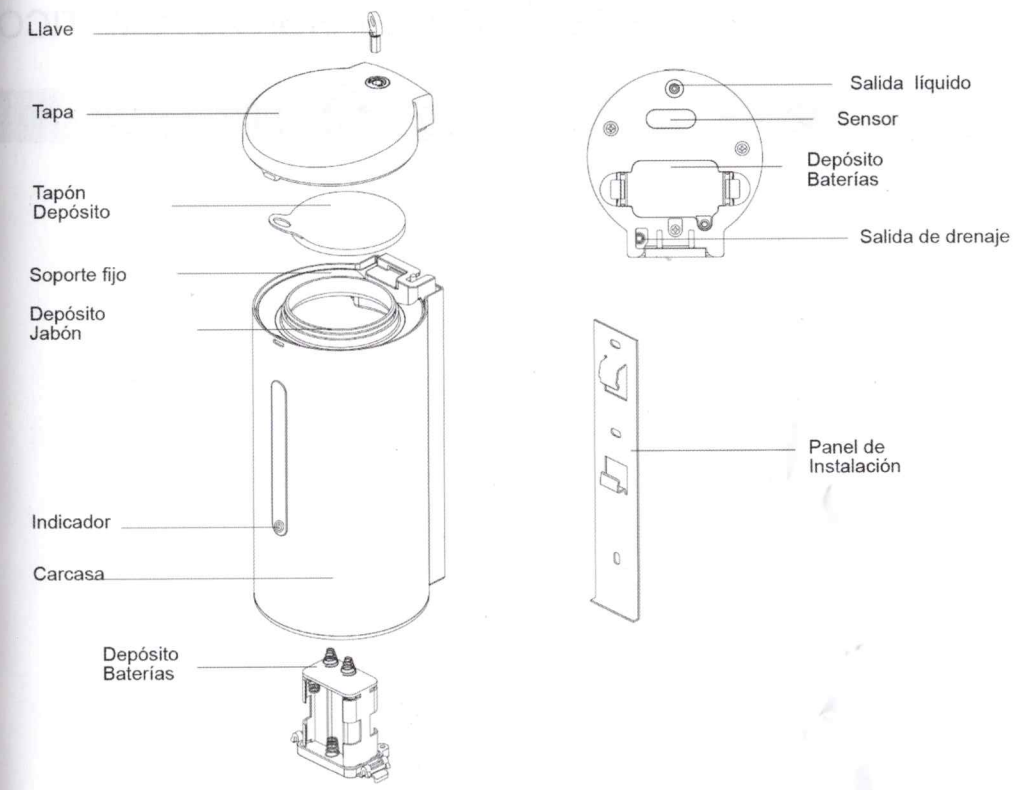

Dimension

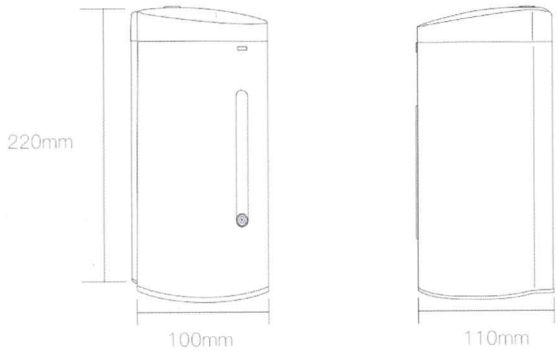

IMPORTANTE

Para asegurarse de que la dosis de la unidad funciona y prolongar su vida útil en buen estado, tenga en cuenta que:

1. Lea atentamente el manual del usuario y las instrucciones antes de instalar la unidad.

2. Utilice la misma batería AA (6pcs) de una marca conocida. Las baterías viejas y nuevas no se pueden mezclar. Si se utilizan baterías falsificadas o de bajo grado, puede dañar la vida útil de la unidad.

3. Compruebe que la pared es plana o no y limpie la superficie de la pared antes de instalar la unidad.

4. Se necesitará distancia (más de 25 cm) desde la parte inferior o unidad hasta tablas u otros objetos.

5. Las instrucciones de instalación serán dadas al usuario o gerente por persona cualificada.

6. Los objetos reflectantes no deben colocarse en la distancia de detección debajo de la unidad.

7. Por favor, no cubra con objetos reflectantes (como espejo o acero inoxidable) en la mesa contra la parte inferior de la unidad, para evitar colocarse mal.

8. Solo para uso en interiores, para evitar una posición incorrecta.

INCLUIDO: Unidad x 1
Panel de instalación x 1
Tornillo ST4X25 x 3
Manual de instalación x1
Tacos x 3
Llave x 1

1. Asegúrese de que falta algún artículo o tiene problemas antes de instalarlo, póngase en contacto con su distribuidor o fabricante
2. La especificación de los elementos de pieza modificados podría no ser informado a tiempo, por favor póngase en contacto con su distribuidor o fabricante cuando los problemas no pueden resolverse durante la instalación
3. El objeto principal está sellado con una bolsa especial. No golpee ni arrastre demasiado cuando mueva o abra las bolsas

MONTAJE

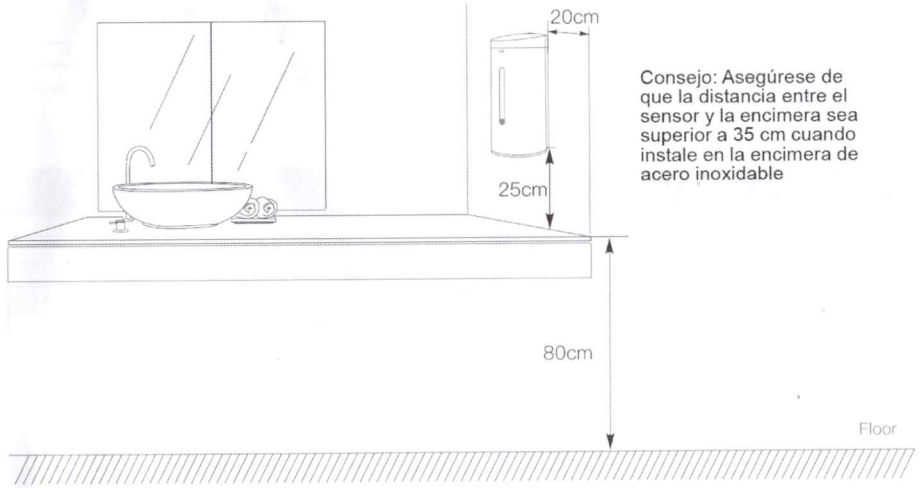

Consejo: Asegúrese de que la distancia entre el sensor y la encimera sea superior a 35 cm cuando instale en la encimera de acero inoxidable

INSTAL

1.- Fije la pl
pared, utilic
la posición
orificios.

4.- Enga
y presio
enganch

Instala

1.- Manteng
cuando la l

AVISO

1. La unidad incluye dispositivos electrónicos y válvula solenoide, por favor no golpee.
2. Precaución para conectar la línea al desmontar la unidad
3. Por favor, límpielo con un paño suave con detergente neutro al limpiar el producto. A continuación, limpie el detergente y la suciedad por el paño suave y luego use un paño suave para secar.
4. Por favor, no lavar con agua o el uso de algún detergente con partículas como polvo de escarcha y detergente de lavandería, tampoco utilizar diluyentes, detergente con alto ácido o cepillo de nylon para limpiar este producto, no sea que dañe la superficie o erosione los componentes electrónicos internos, especialmente de cuidado no dañar la cubierta transparente que colocó la ventana de inducción para evitar disminuir la eficacia de la reacción.
Consejos: Asegúrese de que la distancia entre la ventana de detección y la encimera sea superior a 35 cm cuando lo instale

UTILIZACIÓN

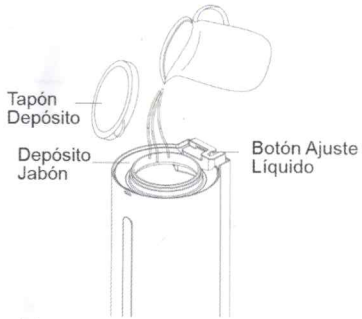

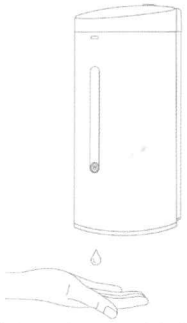

1.- Inserte la llave en el bloqueo para abrir la cubierta superior después de instalar la batería. Mantenga pulsado el botón de ajuste durante unos 3 segundos y, a continuación, la luz LED parpadeará 3 veces.

2.- Abra la tapa de sellado y vierta el jabón líquido, retire el exceso de flujo y tápelo

3.- Coloque la mano debajo del sensor hasta que el líquido salga.

PELIGRO

¡Los niños deben utilizarlo bajo la supervisión de un adulto para evitar comer accidentalmente!
Por favor, no tire las baterías desechadas, reciclaje utilizado por una manera correcta!
La unidad ha sido diseñada con microordenadores y circuitos electrónicos, etc. no salpique agua.

PRECAUCIÓN

1.-Después de instalar las baterías, mantenga pulsado el botón de ajuste durante unos 3 segundos y, a continuación, el piloto LED se iluminará con un parpadeo; después de 3 parpadeos, la unidad permanecerá en modo de espera; mantenga pulsado el botón de ajuste durante un tiempo para cambiar entre el estado de espera de la máquina y el estado de inactividad.
2.-Se recomienda instalar la máquina incluso si no la utiliza, de modo que la unidad pueda funcionar automáticamente una vez cada 72 horas en estado de espera para evitar la adhesión de la presión del catéter.
3.- Alguna de las unidades tenía baterías instaladas y en estado inactivo antes de la entrega. Mantenga pulsados los botones de ajuste durante más de 3 segundos, el indicador parpadeará 3 veces y pasará al estado de espera. Mientras que si la unidad cambia al estado inactivo después de mantenerla, pulse el botón de ajuste.

AJUSTE DE LÍQUIDO

En el estado de espera, puede ajustar el líquido pulsando el botón de ajuste de líquido. La salida predeterminada del volumen líquido es de alrededor de 1,0 ml antes de la entrega. Aumentará alrededor de 0,5 ml de salida por presión. Ajuste total de 5 niveles con el rango de suministro de jabón líquido 0,5-2,5 ml. Un diferente líquido puede tener una ligera desviación.

Problema:	Motivo:	Posible Solución:
Indicador LED apagado	Problema en el sistema de control	Sustituya el controlador
	Problema de alimentación	Compruebe los circuitos y baterías
	Baterías gastadas	Sustituya las baterías
	Problema de circuitos o mal contacto	Compruebe los circuitos
	Bloquear la vista del indicador	Limpie la ventana del indicador
El parpadeo del Indicador LED	No tiene suficiente energía	Sustituya las pilas
Indicador encendido sin suministro de líquido	El sensor sigue funcionando	Retire el objeto de detección
	Distancia fuera de detección	Póngase en contacto con el distribuidor
	Fallo de la unidad	Póngase en contacto con el distribuidor
Suministro de líquido insuficiente	Tiempo de suministro de líquido sin conexión	Ajuste de la salida de líquido
	Líquido demasiado viscoso	Reducir la viscosidad del líquido
	Coagulación líquida u obstrucción	Pruebe algunas veces o póngase en contacto con el distribuidor
Consejo: Por favor, evite que los residuos entren en el contenedor para evitar el bloqueo		

ESPECIFICACIONES

Referencia	DJ159AIS1	Potencia	DC9V(6 AA Batteries)
Volumen	700 ml.	Sensibilidad sensor	5–9cm
Medidas	100 x 110 x 220 mm	Dosis	0.5ml ~2.5ml (5 step adjustment)
Peso Neto	1,1 kg	Temperatura ambiente	0–45℃